ԳԾԱԳՐԵՐԻ ԱՆՎԱՆԱՑԱՆԿ

Հ/Հ	ԳԾԱԳՐԻ ԱՆՎԱՆՈՒՄԸ	ԹԵՐԹ
1	ԸՆԴՀԱՆՈՒՐ ՏՎՅԱԼՆԵՐ	ՋՕ-1
2	ՆՅՈՒԹԵՐԻ ՄԱՍՆԱԳԻՐ	ՋՕ-2
3	ՄԱՍՆԱՇԵՆՔ "D-F" ԱՌԱՆՑՔՆԵՐՈՒՄ: 1-ԻՆ ՀԱՐԿԻ ՀԱՏԱԿԱԳԻԾ ԲԱՇԽԻՉ ԽՈՂՈՎԱԿՆԵՐՈՎ	ՋՕ-3
4	1-ԻՆ ՀԱՐԿԻ ՀԱՏԱԿԱԳԻԾ 0.00 ՆԻՇԻ ՎՐԱ	ՋՕ-4
5	2-ՐԴ ՀԱՐԿԻ ՀԱՏԱԿԱԳԻԾ +3.20 ՆԻՇԻ ՎՐԱ	ՋՕ-5
6	ՋԵՌՈՒՑՄԱՆ ՀԱՄԱԿԱՐԳԻ ՍԽԵՄԱ	ՋՕ-6
7	ՄԱՍՆԱՇԵՆՔ "A-C" ԱՌԱՆՑՔՆԵՐՈՒՄ: 1-ԻՆ ՀԱՐԿԻ ՀԱՏԱԿԱԳԻԾ ԱՎԵԼԱՑՎՈՂ ՋԵՌՈՒՑՄԱՆ ՍԱՐՔԵՐՈՎ 0.00 ՆԻՇԻ ՎՐԱ: ՋԵՌՈՒՑՄԱՆ ՍԽԵՄԱ	ՋՕ-7
8	ՋԵՐՄԱՅԻՆ ԿԵՏ: ՀԱՏԱԿԱԳԻԾ Մ1:50, ԿՏՐՎԱԾՔ ԵՎ ՍԽԵՄԱ	ՋՕ-8
9	ԳԱԶԱՄԱՏԱԿԱՐԱՐՈՒՄ: ԱՐՏԱՔԻՆ ՑԱՆՑԻ ՀԱՏԱԿԱԳԻԾ Մ1:500	Գ-1
10	ՏԱՐԱԾԱԿԱՆ ՍԽԵՄԱ	Գ-2

Պայմանական նշաններ

ջեռուցման մատակարար խողովակ

ջեռուցման հետադարձ խողովակ

ալյումինե մարտկոց հատակագծում

10 ալյումինե մարտկոց սխեմայում

փական

0.002 խողովակագծերի թեքությունը

Գ գոյություն ունեցող g/ճ գազատար

նախագծվող g/ճ գազատար

Ընդհանուր ցուցումներ

Արտաշատ քաղաքի Պ. Սևակի անվ. թիվ 1 մանկապարտեզի ջեռուցման նախագիծը կատարված է նախագծային առաջադրանքի և շին. ճարտարապետական գծագրերի հիման վրա:

Մանկապարտեզի շենքը իրենից ներկայացնում է երկու երկհարկանի մասնաշենքեր՝ կապված տաք անցումներով:

"A-C" առանցքներում գտնվող մասնաշենքի 1-ին հարկի մի մասը և 2-րդ հարկը ամբողջությամբ ջեռուցվում են:

Տեղադրված են ալյումինե h=500մմ բարձր. մարտկոցներ, խողովակները իրականացված են պոլիպրոպիլենե խողովակներից : Որպես ջերմության աղբյուր ծառայում է մասնաշենքին կից կառուցված ջերմային կետը, որտեղ տեղադրված են երկու Q=32.0 կվտ և մեկ հատ Q=24.0 կվտ հզորությամբ պատի կաթսաներ:

Առկա ջերմային կետից միացված են նաև "D-F" առանցքում գտնվող մասնաշենքի 1-ին հարկի մի քանի վարչական սենյակներ և դահլիճը:

Սույն նախագծով նախատեսված է "D-F" մասնաշենքի համար նախագծել առանձին ջերմային կետ:

Ջերմային կետում նախատեսված է տեղադրել երկու հատ ջեռուցման միակոնտուր կաթսաներ, ծխահեռացման ՝՝տուրբո՝՝ համակարգով Q=35.0 կվտ հզորությամբ և մեկ հատ երկկոնտուր կաթսա Q=24.0 կվտ հզորությամբ: Ջերմային կետի ընդհանուր հզորությունը կկազմի Q=94.0 կվտ:

Մասնաշենքի համար նախատեսված է երկխողովականի , ջերմատարի ստորին մատակարարումով և համընթաց շարժմամբ ջեռուցման համակարգ: Բաշխիչ խողովակները անցնում են 1-ին հարկի հատակի վրայով: "A-C" մասնաշենքի ջերմային կետից եկող խողովակները ապամոնտաժվում են, իսկ տեղադրված մարտկոցները իրենց առբերիչներով պահպանվում են:

Նախատեսված է տեղադրել h=500մմ բարձրությամբ ալյումինե մարտկոցներ: Բոլոր մարդկոցների վրա տեղադրվում են օդահան ծորաններ, իսկ առբերիչների վրա՝ կարգավորվող փականներ: Համակարգը նախատեսվում է իրականացնել պոլիպրոպիլենե խողովակներով:

"A-C" առանցքներում գտնվող մասնաշենքի 1-ին հարկի չջեռուցվող մասի համար նախատեսված է ջեռուցման առանձին ճյուղ առկա ջերմային կետից:

Մանկապարտեզի ընդհանուր ջերմային հզորությունը կկազմի Q=88+94=182.0 կվտ, որից ջեռուցման համար-Q=158.0կվտ, տաք ջրամատակարարման համար-Q=24.0կվտ:

Առկա ջերմային կետի գազատարը անցկացված է տաք անցումի առաստաղի տակով:

Կապված տաք անցման վերակառուցման հետ, գազատարի այդ հատվածը ապամոնտաժվում է: Նախատեսվում է այն անցկացնել տաք անցումի տակով պատյանի մեջ՝ տեղադրելով:

Նախագծվող ջերմային կետի համար նախատեսված է վերգետնյա ցածր ճնշման գազատար շենքի պատին ամրացնելով h=2.50 մ բարձրությամբ:

Գազի մուտքի մոտ նախատեսված է վթարային անջատման կափույր, իսկ ջերմային կետի ներսում՝ ազդանշանային սարք:

Գազի ընդհանուր ծախսը կազմում է .

$$B=\frac{182x860}{8000x0.9}=21.74\ մ^3/ժ$$

Առկա G-10 տիպի գազի հաշվիչը փոխարինվում է G-16 տիպի գազի հաշվիչով: Հաշվիչից հետո դեպի մանկապարտեզ եկող առկա գազատարի d=50մմ տրամագիծը բավարարում է ավելացվող հզորությանը:

Նախագիծը կատարված է համաձայն գործող շին. նորմերի և կանոնների ՀՀ ՇՆ IV-12.02.00:

Նախատեսված է առկա օդատար հորանների մաքրում շին. աղբից և ճաղավանդակների փոխում:

ՆԳԵ	Հ.ՎԱՐԴԱՆՅԱՆ		Արտաշատի N 1 մանկապարտեզի շենքի հիմնանորոգում <<ՔՆ-ՊԸԱՇՁԲ-16/4>>			
ՆԱԽԱԳԾԵՑ	Կ. ՇԱՔԱՐՅԱՆ		ՋԵՌՈՒՑՈՒՄ ԵՎ ՕԴԱՓՈԽՈՒԹՅՈՒՆ	ՓՈՒԼ	ԹԵՐԹ	ԹԵՐԹԵՐ
				ԱՆ	ՋՕ-1	10
			ԳԾԱԳՐԵՐԻ ԱՆՎԱՆԱՑԱՆԿ ԲԱՑԱՏՐԱԳԻՐ	«ՎԻԼ-ՍԵՄ» ՍՊԸ		
ՊԱՇՏՈՆ	Ա.ԱԶԳԱՆՈՒՆ	ՍՏՈՐԱԳՐ.				

ՆՅՈՒԹԵՐԻ ՄԱՍՆԱԳԻՐ

Հ/Հ	ԱՆՎԱՆՈՒՄԸ	ՉԱՓ. ՄԻԱՎՈՐ	ՔԱՆԱԿ	ԾԱՆՈԹՈՒԹ ՅՈՒՆ
	Ա. ՋԵՐՄԱՅԻՆ ԿԵՏ			
1	Ջեռուցման պատի կաթսա Q=35.0 կվտ հզորության, միակոնտուր, ծխահեռացման ″տուրբո″ համակարգով	Կ-Տ	2	
2	Ջեռուցման պատի կաթսա Q=24.0 կվտ հզորության, երկկոնտուր, ծխահեռացման ″տուրբո″ համակարգով	-"-	1	
3	Շրջանառու պոմպ Q=60 լ/րոպե, H=5.0 մ	-"-	1	
4	Պողպատե խողովակ d=108x3.0	գծ.մ	4.0	
5	Պոլիպրոպիլենե խողովակ ալյումինե շերտով d=50(63x5.8)	-"-	3.0	P=10 բար
6	նույնը d=25 (32x3)	-"-	6.0	-"-
7	նույնը d=20 (25x2.3)	-"-	6.0	-"-
8	նույնը d=15 (20x1.9)	-"-	5.0	-"-
9	Պոլիպրոպիլենե փական d=50մմ	հատ	3	
10	Հակադարձ փական d=50մմ	-"-	1	
11	Պոլիպրոպիլենե փական d=25մմ	-"-	4	
12	Նույնը d=20մմ	-"-	3	
13	Նույնը d=15մմ	-"-	3	
14	Պահեստային ջրի պլաստմասե բաք V=300լ	կ-տ	1	
15	Ենթասնման պոմպ MKP 60-1 Q=5-40 լ/րոպե H=38-5.0 մ	-"-	1	
16	Մեմբանային ընդարձակման բաք V=50լ	կ-տ	1	
17	Օդատար ցինկապատ թիթեղից d=150մմ	մ^2	0.80	
18	Կարգավորվող ճաղավանդակ P150	հատ	1	
19	Զոնտ ցինկապատ թիթեղից d=200mm	-"-	1	
	Բ. Ջեռուցման համակարգ			
1	Ալյումինե մարտկոց H=500մմ բարձրության	սեկցիա	668	174 էջմ
2	Մարտկոցի աքսեսուարներ	կ-տ	74	
3	Ձեռքով կարգավորվող փական d=15մմ	հատ	74	
4	Կարգավորվող փական d=15մմ	-"-	74	
5	Օդահան փական մարտկոցի վրա	-"-	74	
6	Պոլիպրոպիլենե խողովակ ալյումինե շերտով d=50(63x5.8)	գծ.մ	96.0	P=10 բար
7	Նույնը d=40(50x4.6)	-"-	36.0	-"-
8	Նույնը d=32(40x3.7)	-"-	42.0	-"-
9	Նույնը d=25(32x3.0)	գծ.մ	90.0	P=10 բար
10	Նույնը d=20(25x2.3)	-"-	192.0	-"-
11	Նույնը d=15(20x1.9)	-"-	150.0	-"-
12	Պոլիպրոպիլենե ձևավոր մասեր	հատ	470	
13	Ամրաններ խողովակների ամրացման համար	-"-	2100	
14	Ռետինե մեկուսիչ d=50 խողովակի համար	գծ.մ	4.0	
15	Նույնը d=40 խողովակի համար	-"-	4.0	
16	Նույնը d=32 խողովակի համար	-"-	2.0	
17	Համակարգի հիդրավլիկ փորձարկում	գծ.մ	630.0	
18	Անցքերի բացում հիմնական պատերում 150x150մմ	տեղ	48	
19	Նույնը միջնապատում	-"-	10	
20	Նույնը ե/բ ծածկերում	-"-	21	
21	Անցքերի փակում g/ավազե շաղախով մոնտաժից հետո	մ^3	0.40	
	Գ. Ապամոնտաժման աշխատանքներ			
1	Պոլիպրոպիլենե խողովակների ապամոնտաժ d=25(32x3.0)	գծ.մ	60.0	հետ վերադա. 80%
2	Նույնը d=20(25x2.3)	-"-	54.0	-"-

ԳԱԶԱՄԱՏԱԿԱՐԱՐՈՒՄ

Հ/Հ	ԱՆՎԱՆՈՒՄԸ	ՉԱՓ. ՄԻԱՎՈՐ	ՔԱՆԱԿ	ԾԱՆՈԹՈՒԹ ՅՈՒՆ
	Ա. ԱՐՏԱՔԻՆ ՑԱՆՑ			
1	Խրամաղու փորում IV կարգի բնահողում ձեռքի աշխատանքով	մ^3	8.0	
2	Պատյան պողպատե խողովակից 108x3.0	գծ.մ	7.0	
3	Պողպատե ուղղակար խողովակ d=32մմ	-"-	50.0	
4	Պողպատե խողովակ d=15մմ	-"-	1.5	
5	Հողի հետլիցք ձեռքի աշխատանքով	մ^3	7.0	
6	Ասֆալտե ծածկույթի քանդում և վերականգնում d=4սմ	մ^2	14.0	
7	Խճի նախապատրաստական շերտ	մ^2	14.0	
8	Ավելորդ հողի բարձում և տեղափոխում ավտոմեքենայով	մ^3	1.0	
9	Փական d=32մմ	հատ	2	
10	Միացում գործող գազատարին d=32մմ	տեղ	3	
11	Գոյություն ունեցող գազատարի ապամոնտաժում d=50մմ	գծ.մ	13.0	
12	Ստորգետնյա գազատար խողովակի ներկում հակակորոզիոն լաքով	մ^2	1.5	երկու անգամ
13	Վերգետնյա գազատար խողովակի ներկում յուղաներկով	-"-	3.5	-"-
14	Մետաղական շինվածքներ գազատարը պատին ամրացնելու համար	կգ	16.0	
15	Համակարգի փչամաքրում և փորձարկում	գծ.մ	50.0	
16	Վթարային անջատման կափույր d=32մմ	հատ	1	
17	Առկա գազի հաշվիչի ապամոնտաժ G-10	կ-տ	1	վերադ. 100%
18	Գազի հաշվիչ տեղադրումով G-16 G=25 մ^3/ժ	-"-	1	P=0.5 բար
	Բ. ՆԵՐՔԻՆ ՑԱՆՑ			
1	Պողպատե ուղղակար խողովակ d=25մմ	գծ.մ	6.0	
2	Նույնը d=20մմ	-"-	5.0	
3	Գազի փական d=20մմ	հատ	3	
4	Ազդանշանային սարք	-"-	1	
5	Համակարգի փչամաքրում և փորձարկում	գծ.մ	11.0	
6	Խողովակների յուղաներկում	մ^2	0.8	երկու անգամ
7	Պատյան պողպատե խողովակից 52x3 L=500մմ	հատ	1	

ՆԳԵ	Հ.ՎԱՐԴԱՆՅԱՆ		Արտաշատի N 1 մանկապարտեզի շենքի հիմնանորոգում <<ՔՆ-ՊԸԱՇՁԲ-16/4>>		
ՆԱԽԱԳԾԵՑ	Կ. ՇԱՔԱՐՅԱՆ			ՓՈՒԼ	ԹԵՐԹ	ԹԵՐԹԵՐ
			ՋԵՌՈՒՑՈՒՄ ԵՎ ՕԴԱՓՈԽՈՒԹՅՈՒՆ	ԱՆ	ՋՕ-2	10
			ԳԾԱԳՐԵՐԻ ԱՆՎԱՆԱՑԱՆԿ ԲԱՑԱՏՐԱԳԻՐ	«ՎԻԼ-ՍԵՄ» ՍՊԸ		
ՊԱՇՏՈՆ	Ա.ԱԶԳԱՆՈՒՆ	ՍՏՈՐԱԳՐ.				

ԱՌԱՋԻՆ ՀԱՐԿԻ ՀԱՏԱԿԱԳԻԾ

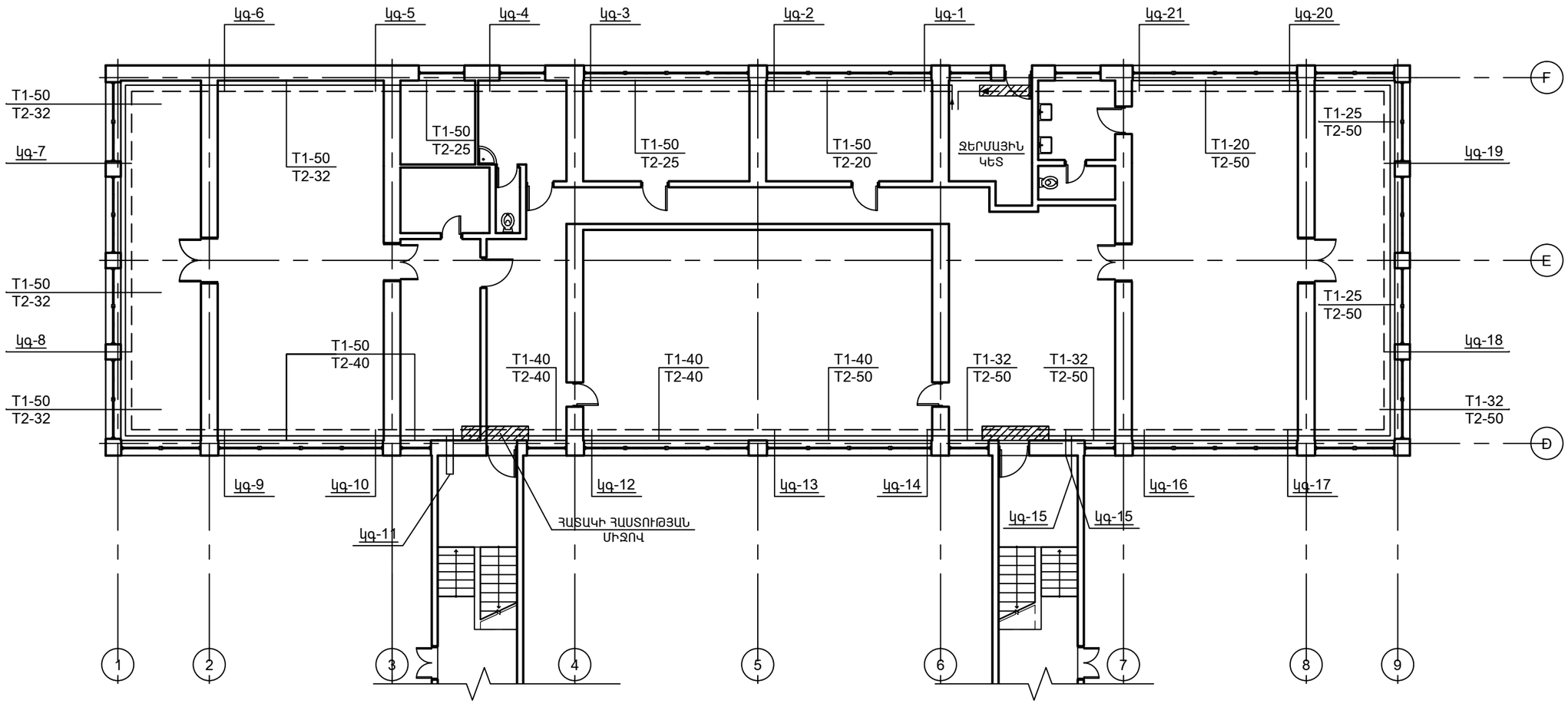

ՆԳԵ	Հ.ՎԱՐԴԱՆՅԱՆ		Արտաշատի N 1 մանկապարտեզի շենքի հիմնանորոգում <<ՔՆ-ՊԸԱՇՁԲ-16/4>>		
ՆԱԽԱԳԾԵՑ	Կ. ՇԱՔԱՐՅԱՆ				
			ՋԵՌՈՒՑՈՒՄ ԵՎ ՕԴԱՓՈԽՈՒԹՅՈՒՆ	ՓՈՒԼ	ԹԵՐԹ	ԹԵՐԹԵՐ
				ԱՆ	ՋՕ-3	10
			ՄԱՍՆԱՇԵՆՔ "D-C" ԱՌԱՆՑՔՆԵՐՈՒՄ:1-ԻՆ ՀԱՐԿԻ ՀԱՏԱԿԱԳԻԾ ԲԱՇԽԻՉ ԽՈՂՈՎԱԿՆԵՐՈՎ	«ՎԻԼ-ՍԵՄ» ՍՊԸ	
ՊԱՇՏՈՆ	Ա.ԱԶԳԱՆՈՒՆ	ՍՏՈՐԱԳՐ.			

ԱՌԱՋԻՆ ՀԱՐԿԻ ՀԱՏԱԿԱԳԻԾ

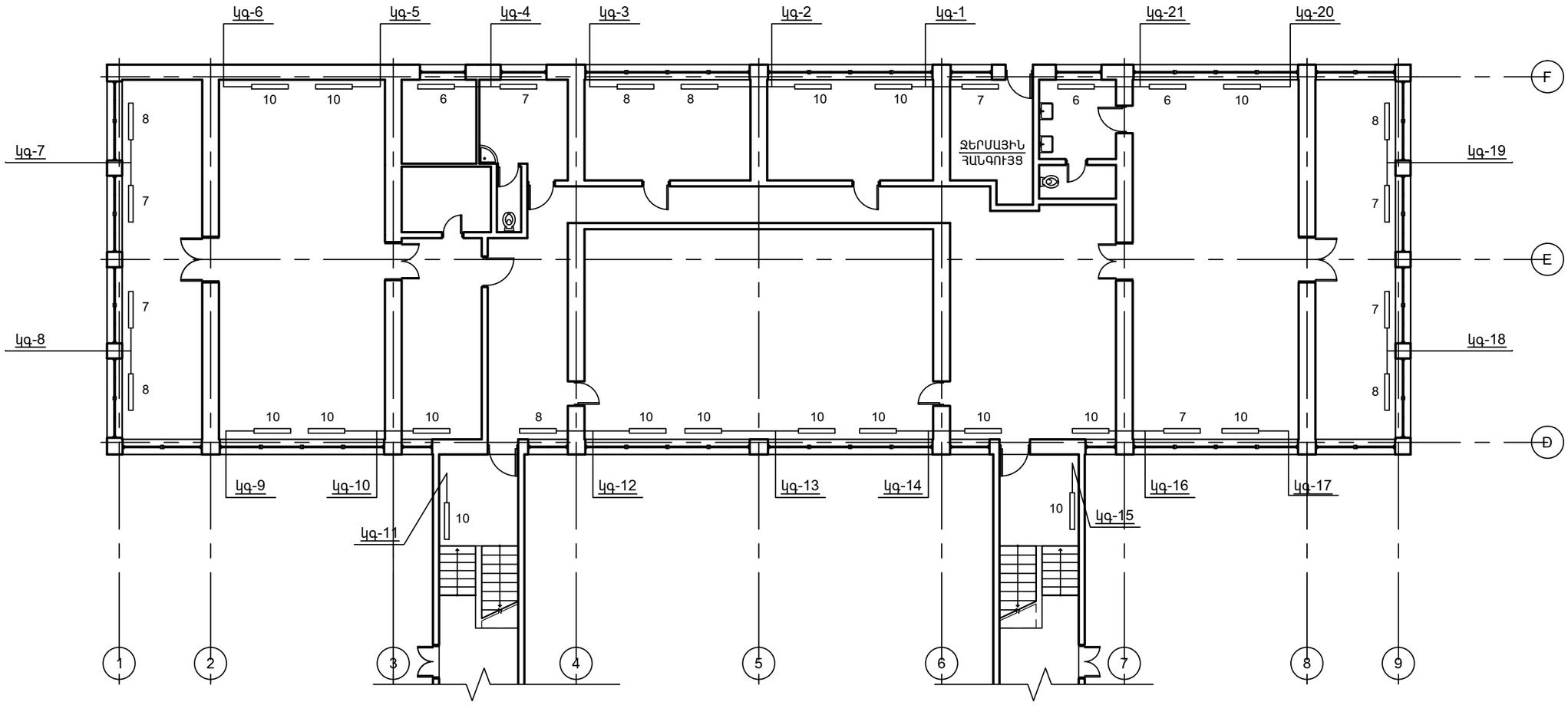

ՆԳԵ	Հ.ՎԱՐԴԱՆՅԱՆ		Արտաշատի N 1 մանկապարտեզի շենքի հիմնանորոգում <<ՔՆ-ՊԸԱՇՁԲ-16/4>>			
ՆԱԽԱԳԾԵՑ	Կ. ՇԱՔԱՐՅԱՆ		ՁԵՌՈՒՑՈՒՄ ԵՎ ՕԴԱՓՈԽՈՒԹՅՈՒՆ	ՓՈՒԼ	ԹԵՐԹ	ԹԵՐԹԵՐ
				ԱՆ	ՁՕ-4	10
			1-ԻՆ ՀԱՐԿԻ ՀԱՏԱԿԱԳԻԾ 0.00 ՆԻՇԻ ՎՐԱ	«ՎԻԼ-ՍԵՄ» ՍՊԸ		
ՊԱՇՏՈՆ	Ա.ԱԶԳԱՆՈՒՆ	ՍՏՈՐԱԳՐ.				

ԵՐԿՐՈՐԴ ՀԱՐԿԻ ՀԱՏԱԿԱԳԻԾ

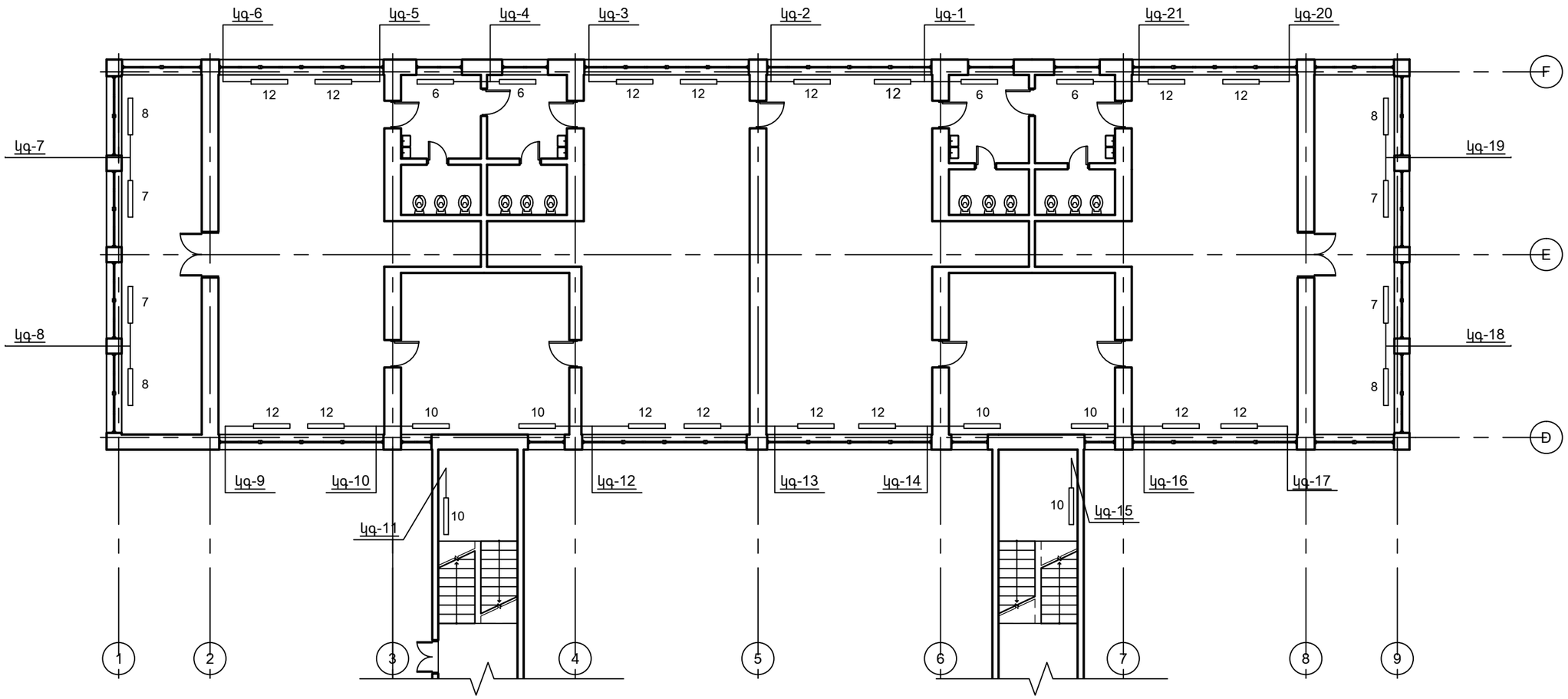

ՆԳԾ	Հ.ՎԱՐԴԱՆՅԱՆ		Արտաշատի N 1 մանկապարտեզի շենքի հիմնանորոգում <<ՔՆ-ՊԸԱՇՁԲ-16/4>>		
ՆԱԽԱԳԾԵՑ	Կ. ՇԱՔԱՐՅԱՆ				
			ՋԵՌՈՒՑՈՒՄ ԵՎ ՕԴԱՓՈԽՈՒԹՅՈՒՆ	ՓՈՒԼ	ԹԵՐԹ	ԹԵՐԹԵՐ
				ԱՆ	ՋՕ-5	10
			ԵՐԿՐՈՐԴ ՀԱՐԿԻ ՀԱՏԱԿԱԳԻԾ +3.20 ՆԻՇԻ ՎՐԱ	«ՎԻԼ-ՍԵՄ» ՍՊԸ		
ՊԱՇՏՈՆ	Ա.ԱԶԳԱՆՈՒՆ	ՍՏՈՐԱԳՐ.				

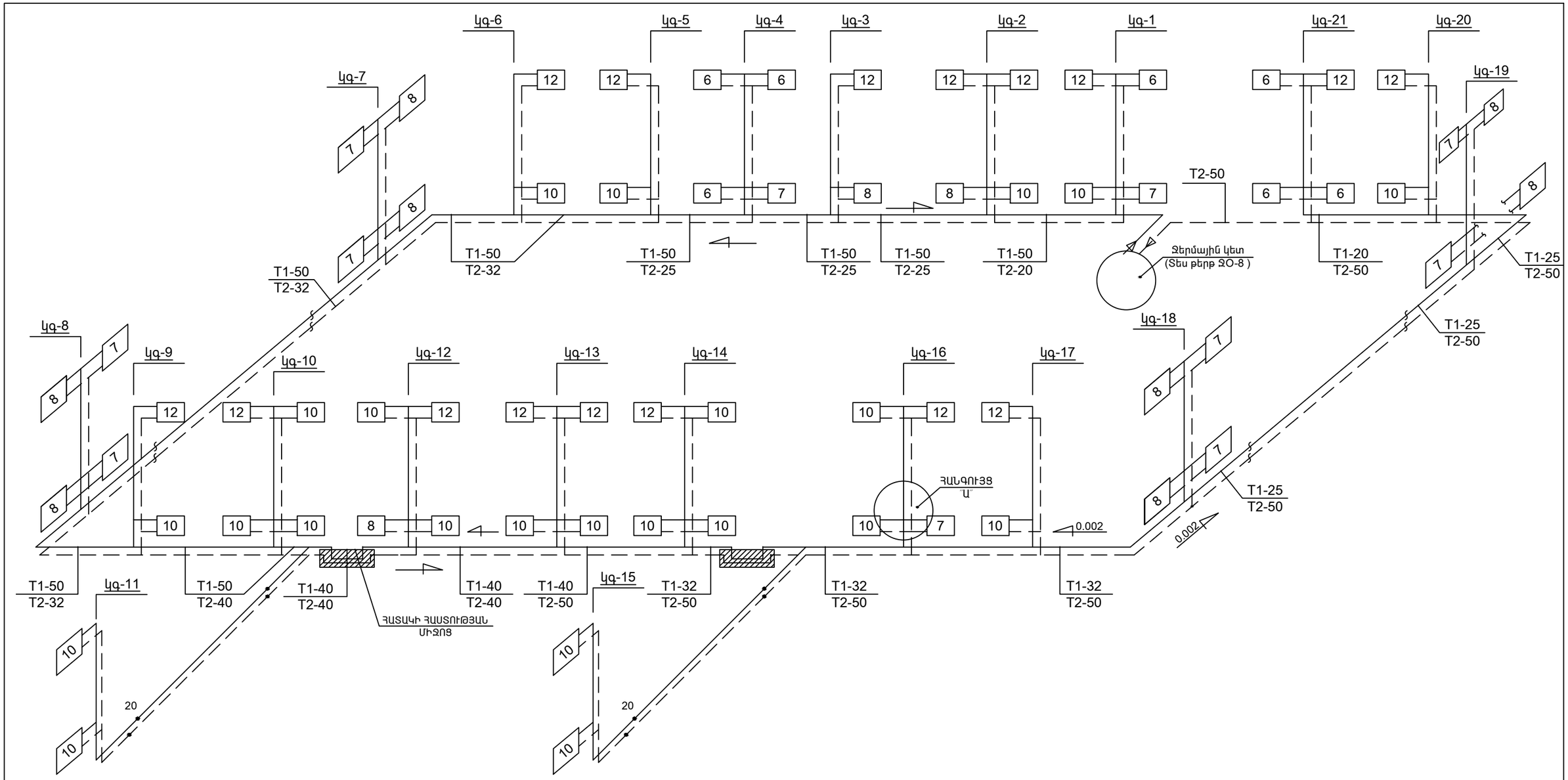

ՀԱՆԳՈՒՅՑ "Ա"

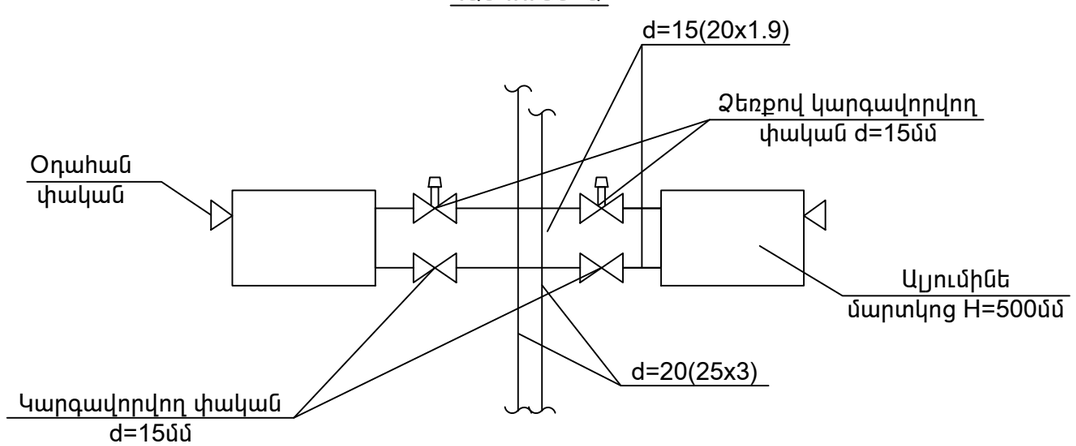

ԾԱՆՈԹՈՒԹՅՈՒՆ

1. ՀԱՄԱԿԱՐԳԻ ՄՈՆՏԱԺԸ ԻՐԱԿԱՆԱՑՆԵԼ ԱԼՅՈՒՄԻՆԵ ՇԵՐՏՈՎ ՊԱՏՎԱԾ ՊՈԼԻՊՐՈՊԻԼԵՆԵ ԽՈՂՈՎԱԿՆԵՐՈՎ:
2.ԲՈԼՈՐ ԿԱՆԳՆԱԿՆԵՐԻ ՏՐԱՄԱԳԾԵՐԸ ԸՆԴՈՒՆՎԱԾ ԵՆ d=15(25x2.3), ԻՍԿ .... ՏՐԱՄԱԳԾԵՐԸ d=15(20x1.9):

ՆԳԵ	Հ.ՎԱՐԴԱՆՅԱՆ		Արտաշատի N 1 մանկապարտեզի շենքի հիմնանորոգում <<ՔՆ-ՊԸԱՇՁԲ-16/4>>			
ՆԱԽԱԳԾԵՑ	Կ. ՇԱՔԱՐՅԱՆ		ՋԵՌՈՒՑՈՒՄ ԵՎ ՕԴԱՓՈԽՈՒԹՅՈՒՆ	ՓՈՒԼ	ԹԵՐԹ	ԹԵՐԹԵՐ
				ԱՆ	ՋՕ-6	10
			ՋԵՌՈՒՑՄԱՆ ՀԱՄԱԿԱՐԳԻ ՍԽԵՄԱ	«ՎԻԼ-ՍԵՄ» ՍՊԸ		
ՊԱՇՏՈՆ	Ա.ԱԶԳԱՆՈՒՆ	ՍՏՈՐԱԳՐ.				

ՋԵՌՈՒՑՄԱՆ ՍԽԵՄԱ (ՄԱՍՆԱՇԵՆՔ "A-C" ԱՌԱՆՑՔՆԵՐՈՒՄ 1-ԻՆ ՀԱՐԿ)

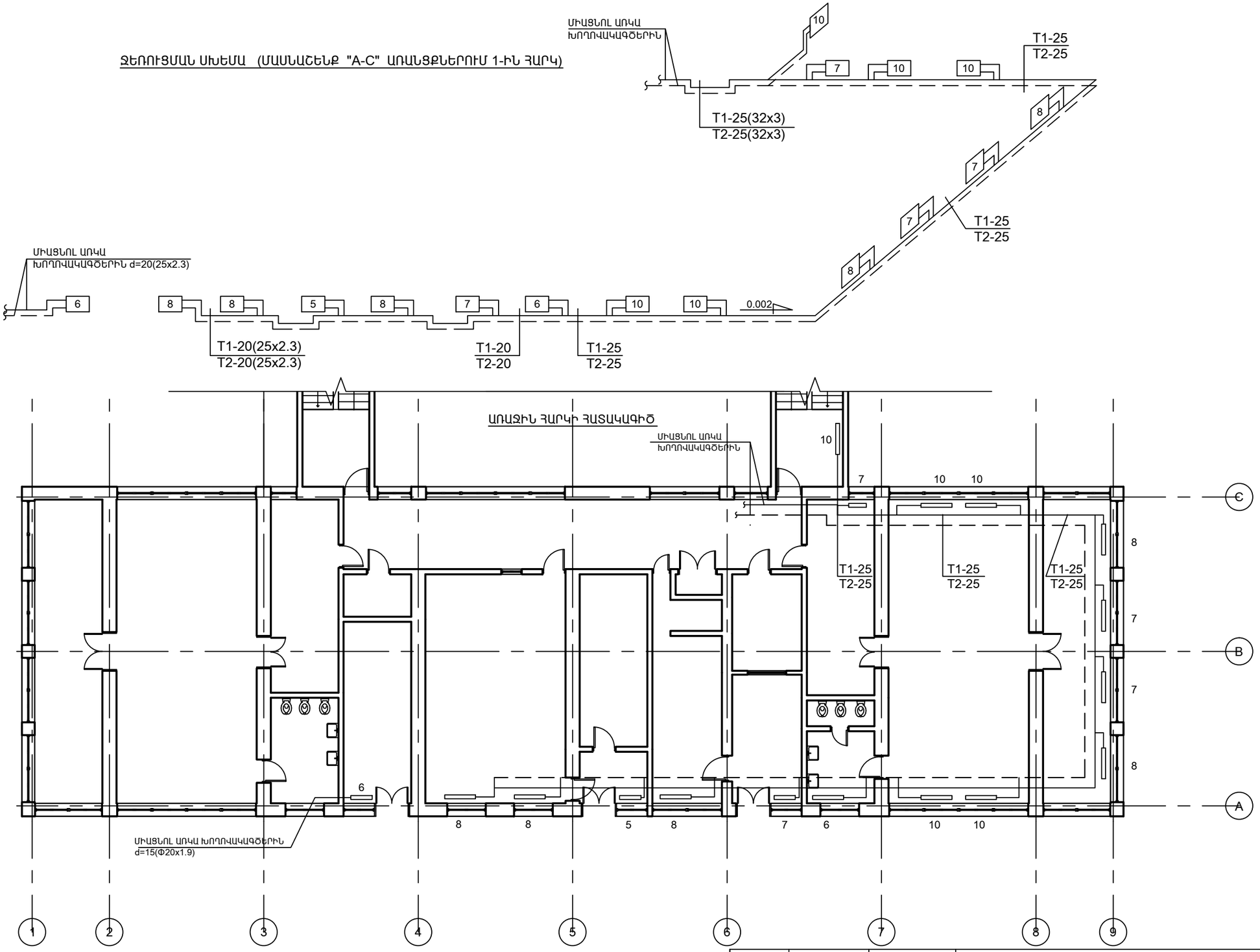

ՆԳԵ	Հ.ՎԱՐԴԱՆՅԱՆ		Արտաշատի N 1 մանկապարտեզի շենքի հիմնանորոգում <<ՔՆ-ՊԸԱՇՁԲ-16/4>>		
ՆԱԽԱԳԾԵՑ	Կ. ՇԱՔԱՐՅԱՆ				
			ՋԵՌՈՒՑՈՒՄ ԵՎ ՕԴԱՓՈԽՈՒԹՅՈՒՆ	ՓՈՒԼ	ԹԵՐԹ	ԹԵՐԹԵՐ
				ԱՆ	ՋՕ-7	10
			ՋԵՌՈՒՑՄԱՆ ՍԽԵՄԱ (ՄԱՍՆԱՇԵՆՔ "A-C" ԱՌԱՆՑՔՆԵՐՈՒՄ 1-ԻՆ ՀԱՐԿ)	«ՎԻԼ-ՍԵՄ» ՍՊԸ	
ՊԱՇՏՈՆ	Ա.ԱԶԳԱՆՈՒՆ	ՍՏՈՐԱԳՐ.			

ԿՏՐՎԱԾՔ ՝Ա-Ա՝

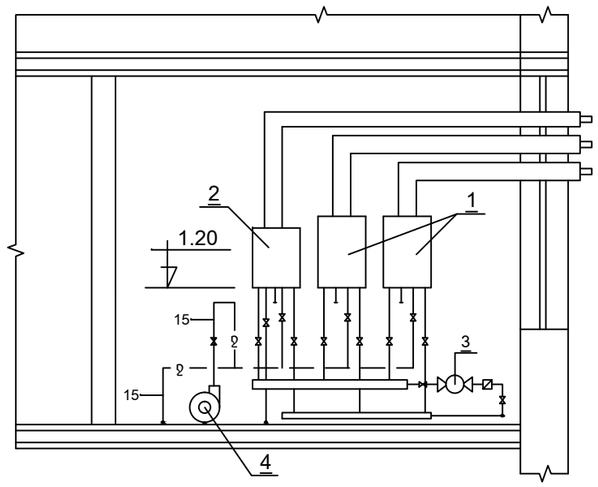

ՍԿՁԲՈՒՆՔԱՅԻՆ ՍԽԵՄԱ

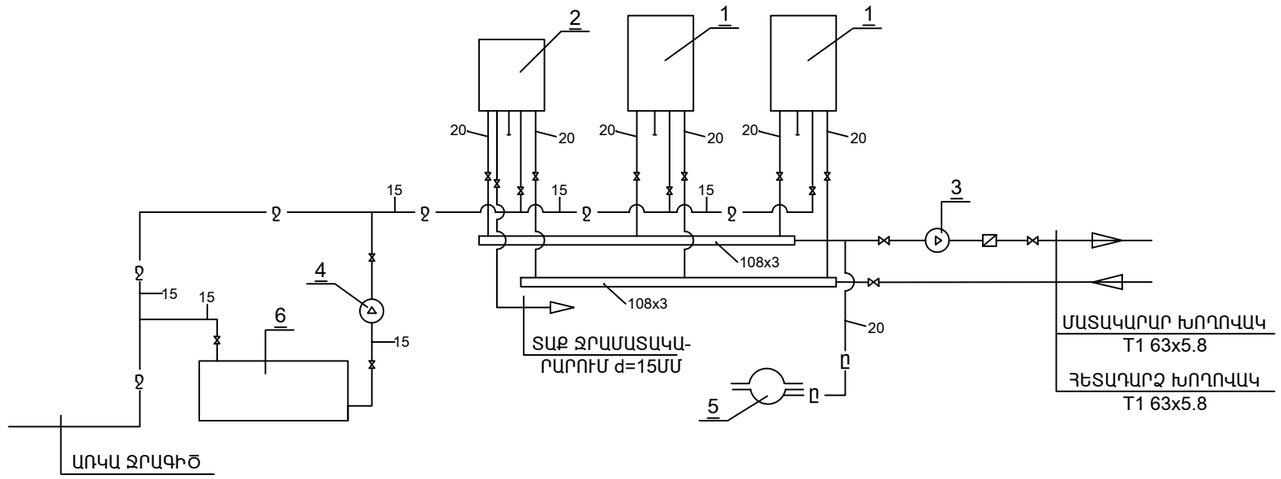

ՀԱՏԱԿԱԳԻԾ 0.00 ՆԻՇԻ ՎՐԱ
Մ1:50

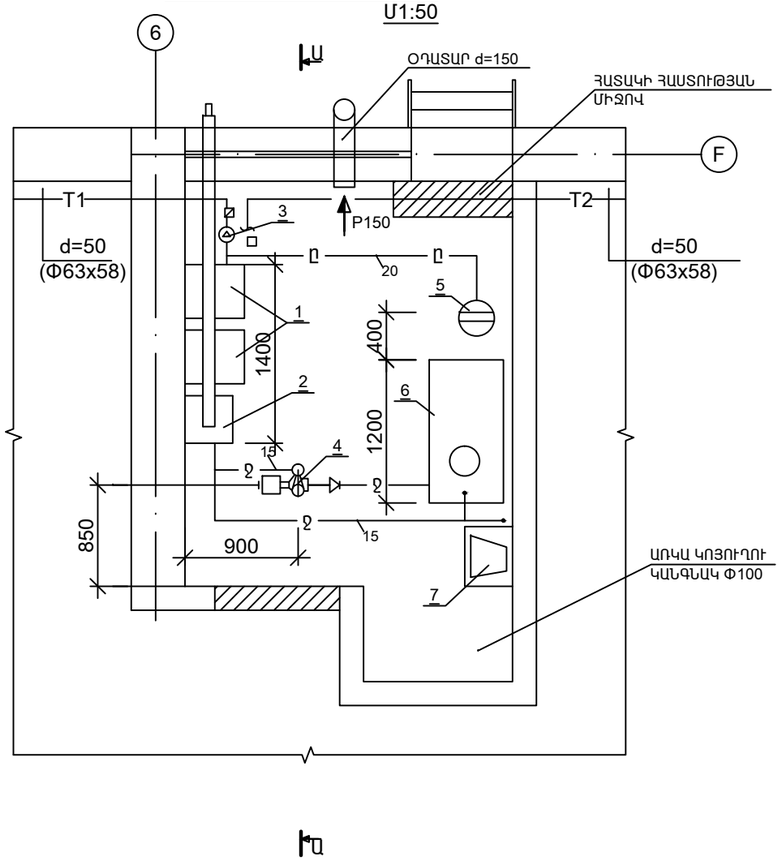

ՍԱՐՔԱՎՈՐՈՒՄՆԵՐԻ ՄԱՍՆԱԳԻՐ

Հ/Հ	ԱՆՎԱՆՈՒՄԸ	ՉԱՓՄԱՆ ՄԻԱՎՈՐ	ՔԱՆԱԿ	ԾԱՆՈԹ.
1	ՋԵՌՈՒՑՄԱՆ ՄԻԱԿՈՆՏՈՒՐ ԿԱԹՍԱ Q=35.0 ԿՎՏ	Կ-S	2	
2	ՋԵՌՈՒՑՄԱՆ ԵՐԿԿՈՆՏՈՒՐ ԿԱԹՍԱ Q=24.0 ԿՎՏ ԾԽԱՀԵՌԱՑՄԱՆ ՝ՏՈՒՐԲՈ՝ ՀԱՄԱԿԱՐԳՈՎ	-՝-	1	
3	ՇՐՋԱՆԱՌՈՒԹՅԱՆ ԽՈՂՈՎԱԿԱՅԻՆ ՊՈՄՊ Q=60 լ/րոպե A=5.0Մ N=1.10 ԿՎՏ	-՝-	1	
4	ԵՆԹԱՍՆՄԱՆ ՊՈՄՊ MKP 60-1 Q=5 H=20.0Մ N=0.50	-՝-	1	
5	ՄԵՄԲՐԱՆԱՅԻՆ ԸՆԴԱՐՁԱԿՄԱՆ ԲԱՔ V=50լ	Կ-S	1	
6	ՊԼԱՍՏՄԱՍԵ ԲԱՔ ՊԱՀՈՒՍՏԱՅԻՆ ՋՐԻ ՀԱՄԱՐ V=300լ	-՝-	1	
7	ԱՌԿԱ ԿԵՌԱՄԻԿԱԿԱՆ ԼՎԱՑԱՐԱՆ	Կ-S	1	

ՆԳԵ	Հ.ՎԱՐԴԱՆՅԱՆ		Արտաշատի N 1 մանկապարտեզի շենքի հիմնանորոգում <<ՔՆ-ՊԸԱՇՁԲ-16/4>>		
ՆԱԽԱԳԾԵՑ	Կ. ՇԱՔԱՐՅԱՆ			ՓՈՒԼ	ԹԵՐԹ	ԹԵՐԹԵՐ
			ՋԵՌՈՒՑՈՒՄ ԵՎ ՕԴԱՓՈԽՈՒԹՅՈՒՆ	ԱՆ	ՋՕ-8	10
			ՋԵՐՄԱՅԻՆ ԿԵՏ, ՀԱՏԱԿԱԳԻԾ, ԿՏՐՎԱԾՔ ԵՎ ՍԽԵՄԱ	«ՎԻԼ-ՍԵՄ» ՍՊԸ		
ՊԱՇՏՈՆ	Ա.ԱԶԳԱՆՈՒՆ	ՍՏՈՐԱԳՐ.				

Արտաշատ քաղաքի Պ. Սեվակի անվան թիվ-1 մանկապարտեզ

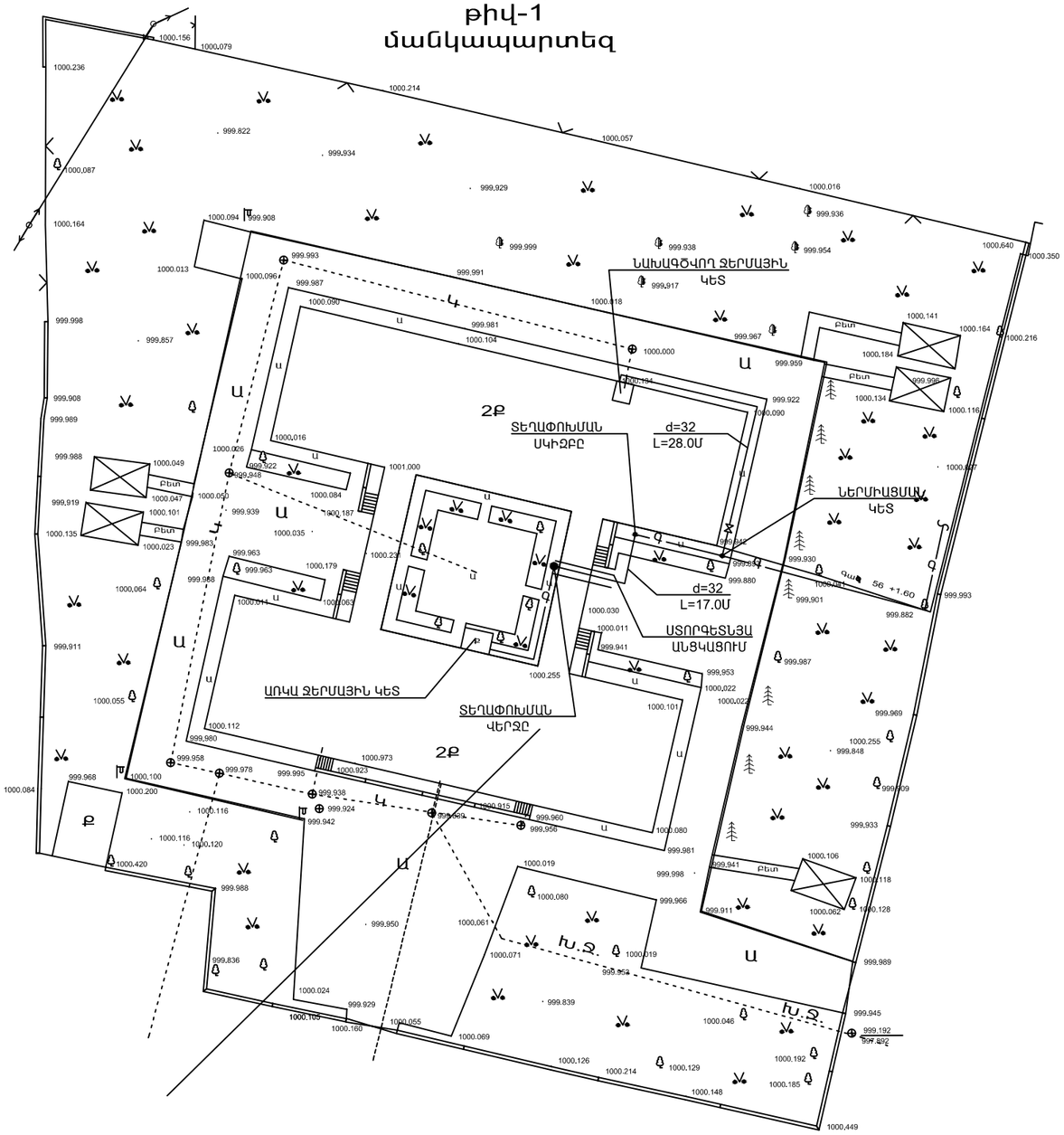

ՆԳԵ	Հ.ՎԱՐԴԱՆՅԱՆ		Արտաշատի N 1 մանկապարտեզի շենքի հիմնանորոգում <<ՔՆ-ՊԸԱՇՁԲ-16/4>>			
ՆԱԽԱԳԾԵՑ	Կ. ՇԱՔԱՐՅԱՆ		ԳԱԶԱՄԱՏԱԿԱՐԱՐՈՒՄ	ՓՈՒԼ	ԹԵՐԹ	ԹԵՐԹԵՐ
				ԱՆ	Գ-1	10
			ԳԱԶԱՄԱՏԱԿԱՐԱՐՈՒՄ: ԱՐՏԱՔԻՆ ՑԱՆՑԻ ՀԱՏԱԿԱԳԻԾ	«ՎԻԼ-ՍԵՄ» ՍՊԸ		
ՊԱՇՏՈՆ	Ա.ԱԶԳԱՆՈՒՆ	ՍՏՈՐԱԳՐ.				

ԳԱԶԱՄԱՏԱԿԱՐԱՐՄԱՆ ՏԱՐԱԾԱԿԱՆ ՍԽԵՄԱ

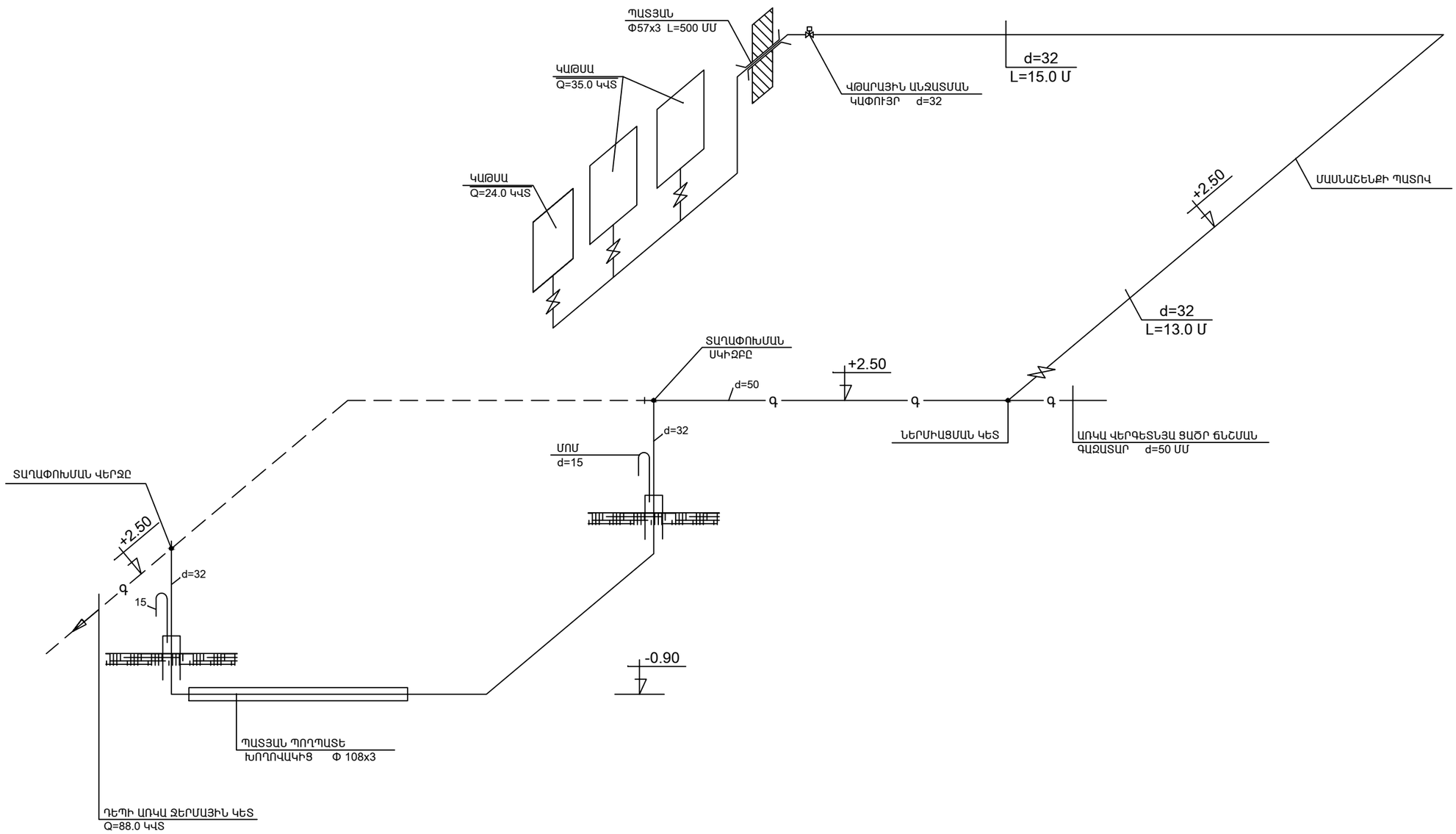

ՆԳԵ	Հ.ՎԱՐԴԱՆՅԱՆ		Արտաշատի N 1 մանկապարտեզի շենքի հիմնանորոգում <<ՔՆ-ՊԸԱՇՁԲ-16/4>>		
ՆԱԽԱԳԾԵՑ	Կ. ՇԱՔԱՐՅԱՆ		ԳԱԶԱՄԱՏԱԿԱՐԱՐՈՒՄ	ՓՈՒԼ	ԹԵՐԹ	ԹԵՐԹԵՐ
				ԱՆ	Գ-2	10
			ԳԱԶԱՄԱՏԱԿԱՐԱՐՄԱՆ ՏԱՐԱԾԱԿԱՆ ՍԽԵՄԱ	«ՎԻԼ-ՍԵՄ» ՍՊԸ		
ՊԱՇՏՈՆ	Ա.ԱԶԳԱՆՈՒՆ	ՍՏՈՐԱԳՐ.				